三相电源

自复式三相过 欠压保护断路器

AS-4P

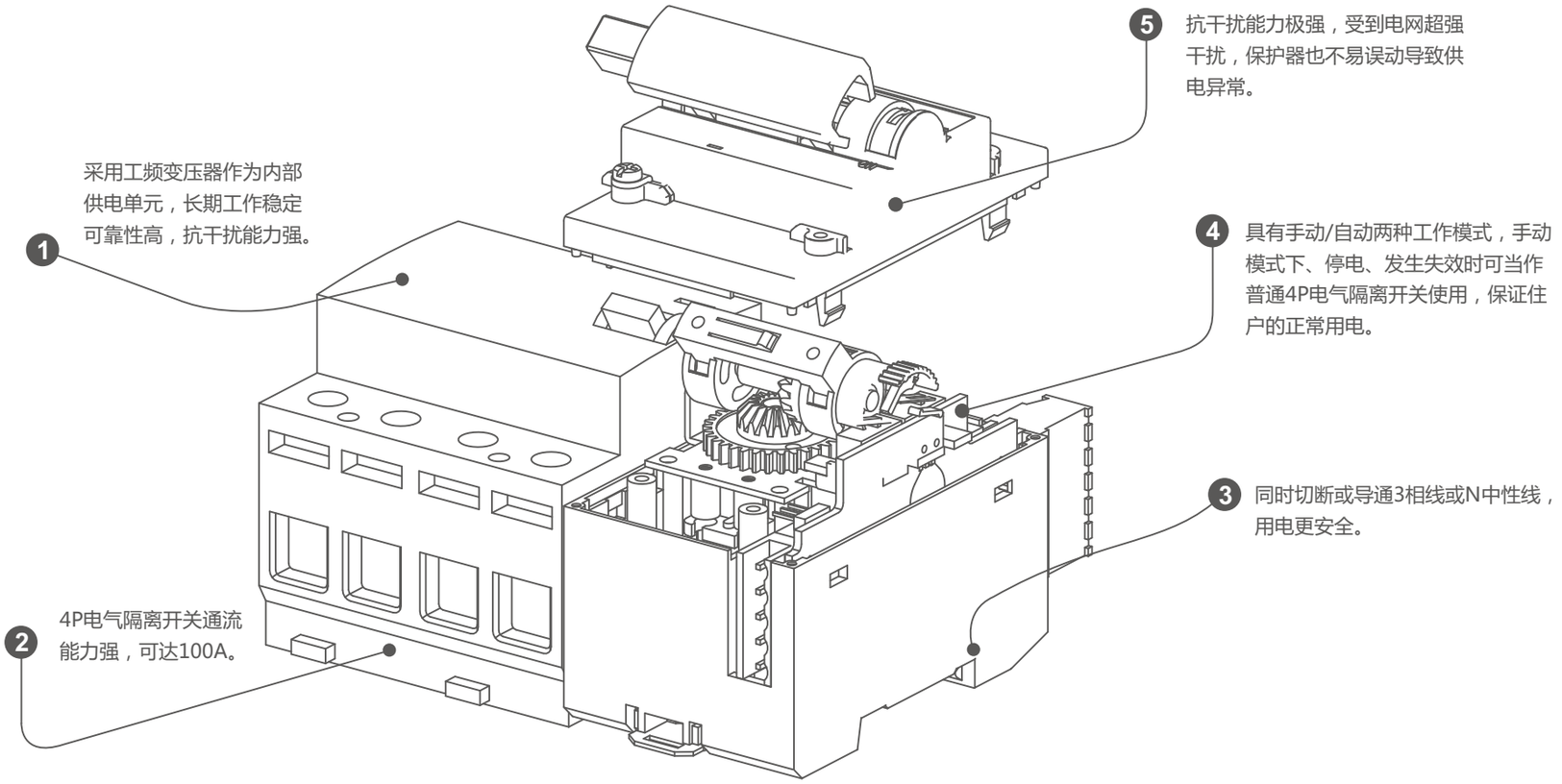

电源过压保护

电源欠压保护

1

• 产品背景介绍

中国的电气安全化, 防止人身受到伤害的国际化意识逐渐增强，正大幅度地靠近IEC的电气应用宗旨。厦门大恒科技三相自复式过、欠压保护器是一款根据国际电工委员会IEC在家用电气设备针对人身安全用电而推行的过欠电压保护产品。

厦门大恒科技AS-4P系列三相自复式过、欠压保护器在市场长期的运行过程当中有效的防止了输、配电过程当中因单相接地、长线震荡效应、中性点飘移、大型设备投切、大型电机启动等等原因造成的工频电压不稳定致使设备损坏、起火的情况发生。

2

• 工作原理

采用4P电气隔离开关作为主电气回路通断控制开关, 配备智能控制器进行三相电压采样测量及微型电操机构驱动控制。 4P电气隔离开关串接入三相供电回路，智能控制器监测到电网过压或欠压时将控制微型电操机构通过传动手柄将4P电气隔离开关开闸, 保护器输出端断电。当智能控制器监测到电网电压恢复时将控制微型电操机构通过传动手柄将4P电气隔离开关合闸，保护器输出端供电恢复正常。

3

• 与同类产品差异化

现阶段因为自复式过、欠压产品标准的不完整，致使部分生产厂家在无市场验证的基础上开发出以继电器作为电气分断器件，此种电子式的分断电气间隙过小，在长时间、大电流工作的情况下一旦出现过、欠压情况就会无法实现电源分断，造成家电损坏，甚至发生自燃起火的危险后果。

大恒的三相自复式过、欠压保护器，以大于5mm的电气分断距离实现安全彻底的电气隔离。三相过欠压保护器串联在线路当中，一旦发生失效或者损坏，必须可以手动恢复电气合闸状态，保证住户的正常用电。使用继电器的电子式三相过欠电压保护器一旦发生失效将中断供电，除非更换器件否则无法及时供电。

4

• 安装尺寸

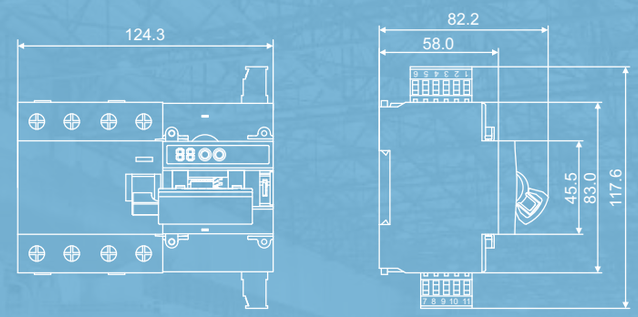

大恒承诺安全

典型应用

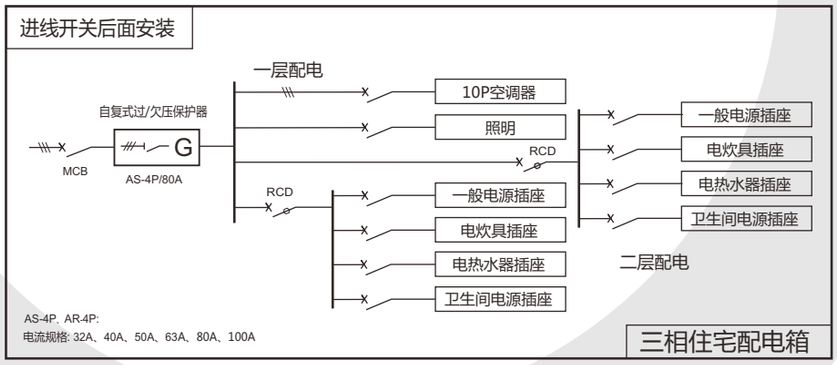

技术参数(具体型号请参见单页选型卡)

参数 \ Model	AS-4P/16A	AS-4P/25A	AS-4P/32A	AS-4P/40A	AS-4P/50A	AS-4P/63A	AS-4P/80A	AS-4P/100A
额定工作电流	16A	25A	32A	40A	50A	63A	80A	100A
额定工作电压	220/380Vac	220/380Vac	220/380Vac	220/380Vac	220/380Vac	220/380Vac	220/380Vac	220/380Vac
额定工作频率	50/60Hz	50/60Hz	50/60Hz	50/60Hz	50/60Hz	50/60Hz	50/60Hz	50/60Hz
短路电流分断能力	6kA	6kA	6kA	6kA	6kA	6kA	需配进线开关	需配进线开关
过负荷保护	热脱扣(C曲线)	热脱扣(C曲线)	热脱扣(C曲线)	热脱扣(C曲线)	热脱扣(C曲线)	热脱扣(C曲线)	— — —	— — —
过电压动作值	264V ±5V	264V ±5V	264V ±5V	264V ±5V	264V ±5V	264V ±5V	264V ±5V	264V ±5V
过电压恢复值	253V ±5V	253V ±5V	253V ±5V	253V ±5V	253V ±5V	253V ±5V	253V ±5V	253V ±5V
欠电压动作值	176V ±5V	176V ±5V	176V ±5V	176V ±5V	176V ±5V	176V ±5V	176V ±5V	176V ±5V
欠电压恢复值	187V ±5V	187V ±5V	187V ±5V	187V ±5V	187V ±5V	187V ±5V	187V ±5V	187V ±5V
保护动作时间	1s	1s	1s	1s	1s	1s	1s	1s
恢复延时时间	10s	10s	10s	10s	10s	10s	10s	10s
端口接线	2.5-25mm²	2.5-25mm²	2.5-25mm²	4-25mm²	6-25mm²	6-25mm²	6-25mm²	6-25mm²
正常工作温度范围	-20°C~60°C	-20°C~60°C	-20°C~60°C	-20°C~60°C	-20°C~60°C	-20°C~60°C	-20°C~60°C	-20°C~60°C
正常工作湿度范围	≤95%	≤95%	≤95%	≤95%	≤95%	≤95%	≤95%	≤95%
正常工作海拔高度	≤3000m	≤3000m	≤3000m	≤3000m	≤3000m	≤3000m	≤3000m	≤3000m
保护线路AB-3PN	L1、L2、L3、N	L1、L2、L3、N	L1、L2、L3、N	L1、L2、L3、N	L1、L2、L3、N	L1、L2、L3、N	L1、L2、L3、N	L1、L2、L3、N